Diese Vorlage darf zur Wartung kopiert werden.

Hinweise zur Verschleißkontrolle

Aufstellungsort .....

Aufstellungsdatum .....

Gerätebedingte Kontrolle mind. 1 x pro Saison, bei beweglichen Teilen mind. 2 x.

Intervalle für Pflege- und Kontrollarbeiten gemäß EN 1176/7 richten sich unter anderem nach:

- dem Standort
- der Benutzung
- der Spielhäufigkeit
- mutwilligen Zerstörungen (Vandalismus)

Bitte beachten Sie auch die allgemeinen Hinweise zur Wartung von Spielplätzen!

Kleiner Summstein
Best.-Nr. 10.41100/10.41300

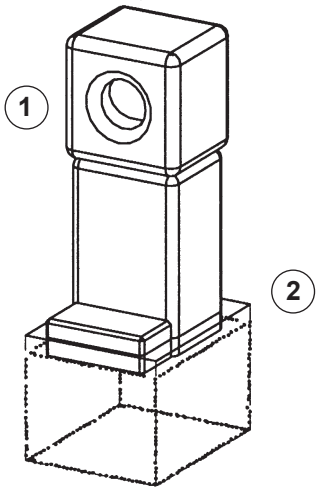

Das Gerät ist auf Funktion und Sicherheit zu prüfen, besonders an folgenden Kontrollpunkten:

	Kontrollnachweis	Platz für besondere Vermerke, z. B. für Reparaturen
Reinigung		
1. Summloch von Unrat bzw. unangenehmen Gerüchen befreien, ggf. Moosbefall vom Stein entfernen (mit Dampfstrahl oder Wasser und Bürste)	☐	
Standfestigkeit		
2. 1 x im Jahr Bodenbefestigung auf festen Sitz prüfen	☐	
Reparatur nicht ausgeführt, Gerät kann noch benutzt werden	☐	
Reparatur nicht ausgeführt, Gerät ist gesperrt	☐	
alle Arbeiten ausgeführt, alles in Ordnung	☐	

Name des Ausführenden

..... **Datum** .....

Entwurf: W. Graubner · Copyright © Richter Spielgeräte GmbH

De-DINEN 28.08.2014

LudoCrea.ch GmbH — 6074 Giswil — +41 41 675 03 67 — info@ludocrea.ch