Diese Vorlage darf zur Wartung kopiert werden.

Hinweise zur Verschleißkontrolle

Spielplatz .....

Aufstellungsdatum .....

Gerätebedingte Kontrolle mind. 1 x pro Saison, bei beweglichen Teilen mind. 2 x.

Intervalle für Pflege- und Kontrollarbeiten gemäß EN 1176 richten sich unter anderem nach:

- dem Standort
- der Benutzung
- der Spielhäufigkeit
- mutwilligen Zerstörungen (Vandalismus)

Bitte beachten Sie auch die allgemeinen Hinweise zur Wartung von Spielplätzen!

Wasserlauschen
Best.-Nr. 10.57100

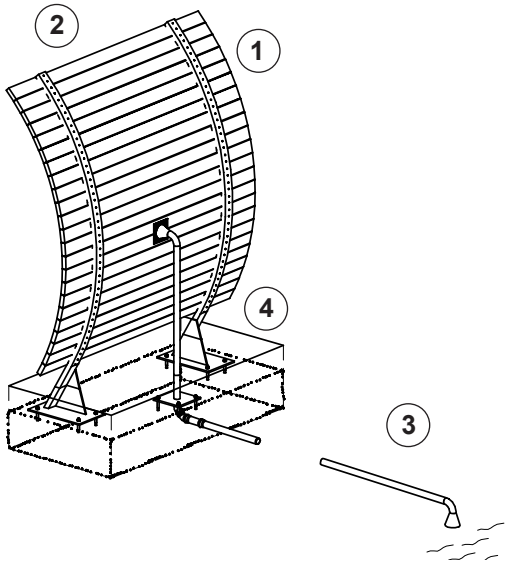

Das Gerät ist besonders an folgenden Kontrollpunkten auf Funktion zu prüfen:

Kontrollnachweis

Holz

1. auf Fäulnisbefall prüfen, ggf. Splitter glätten und scharfe Kanten von Rissen abrunden ☐
2. Empfehlung: 1 x im Jahr obenliegende Hirnholzflächen mit Paraffin-Wachs (Best.-Nr. 0.90100 = 1 Liter) streichen ☐

Edelstahl

3. mit Edelstahlpflegespray (www.kim-tec.de) und sauberem Lappen reinigen ☐

Standfestigkeit

4. 1 x im Jahr Bodenbefestigung auf festen Sitz prüfen ☐

Platz für besondere Vermerke, z. B. für Reparaturen

Reparatur nicht ausgeführt, Gerät kann noch benutzt werden	☐
Reparatur nicht ausgeführt, Gerät ist gesperrt	☐
alle Arbeiten ausgeführt, alles in Ordnung	☐

Name des Ausführenden

..... **Datum** .....

COPYRIGHT © RICHTER SPIELGERÄTE GMBH

De-DINEN 31.03.2015

LudoCrea.ch GmbH — 6074 Giswil — +41 41 675 03 67 — info@ludocrea.ch