Diese Vorlage darf zur Wartung kopiert werden.

# Hinweise zur Verschleißkontrolle

**Spielplatz** .....

**Aufstellungsdatum** .....

Gerätebedingte Kontrolle mind. 1 x pro Saison, bei beweglichen Teilen mind. 2 x.

Intervalle für Pflege- und Kontrollarbeiten gemäß EN 1176 richten sich unter anderem nach:

- Standort
- Benutzung
- Spielhäufigkeit
- mutwilligen Zerstörungen (Vandalismus)

**Bitte beachten Sie auch die allgemeinen Hinweise zur Wartung von Spielplätzen!**

**Pirouette**
**Best.-Nr. 10.91000**

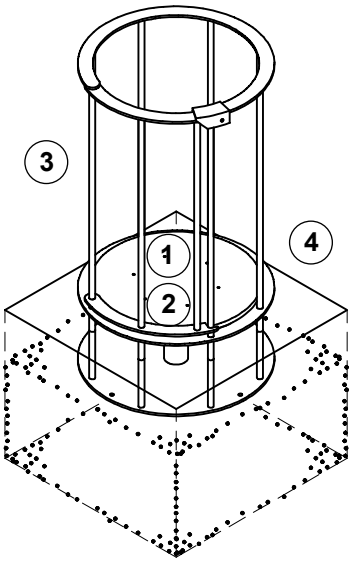


**Das Gerät ist auf Funktion und Sicherheit zu prüfen, besonders an folgenden Kontrollpunkten:**

| | Kontrollnachweis | Platz für besondere Vermerke, z. B. für Reparaturen |
|---|---|---|
| **Drehteller** | | |
| 1. auf Verschleiß prüfen, ggf. austauschen | ☐ | |
| 2. Verschraubungen auf festen Sitz prüfen | ☐ | |
| **Edelstahl** | | |
| 3. mit Edelstahlpflegespray (www.kim-tec.de) und sauberem Lappen reinigen | ☐ | |
| **Standfestigkeit** | | |
| 4. 1 x im Jahr Bodenbefestigung auf festen Sitz prüfen | ☐ | |
| **Reparatur nicht ausgeführt, Gerät kann noch benutzt werden** | ☐ | |
| **Reparatur nicht ausgeführt, Gerät ist gesperrt** | ☐ | |
| **alle Arbeiten ausgeführt, alles in Ordnung** | ☐ | |

**Hinweis**
Das Gerät hat ein wartungsfreies, leichtgängiges und schmutzgeschütztes Kugellager.

**Name des Ausführenden**

..... **Datum** .....

De-DINEN 11.09.2014
COPYRIGHT © RICHTER SPIELGERÄTE GMBH
LudoCrea.ch GmbH — 6074 Giswil — +41 41 675 03 67 — info@ludocrea.ch