Diese Vorlage darf zur Wartung kopiert werden.

Hinweise zur Verschleißkontrolle

Spielplatz .....

Aufstellungsdatum .....

Gerätebedingte Kontrolle mind. 1 x pro Saison, bei beweglichen Teilen mind. 2 x.

Intervalle für Pflege- und Kontrollarbeiten gemäß EN 1176 richten sich unter anderem nach:

- Standort
- Benutzung
- Spielhäufigkeit
- mutwilligen Zerstörungen (Vandalismus)

Bitte beachten Sie auch die allgemeinen Hinweise zur Wartung von Spielplätzen!

Stadtakrobaten Variante 03
Best.-Nr. 4.16103

Das Gerät ist auf Funktion und Sicherheit zu prüfen, besonders an folgenden Kontrollpunkten:

	Kontrollnachweis	Platz für besondere Vermerke, z. B. für Reparaturen
Standfestigkeit		
1. Fundamente alle 12 Monate aufgraben und Standfestigkeit auf Folgendes prüfen: - Holz auf Fäulnis - Stahl auf Korrosion - Verankerung auf festen Sitz - Zustand der Betonfundamente	☐	
2. alle Verschraubungen und Holzverbindungen auf festen Sitz prüfen, ggf. nachziehen	☐	
Holz		
3. auf Fäulnis prüfen, ggf. Splitter glätten und scharfe Kanten von Rissen abrunden	☐	
4. Empfehlung: alle Hirnholzflächen, insbesondere im erdnahen Bereich, alle 12 Monate mit Paraffin-Wachs (Best.-Nr. 0.90100 = 1 Liter) streichen	☐	
Rutschstange		
5. auf festen Sitz prüfen, ggf. nachziehen	☐	
Kletterseil		
6. auf Verschleiß prüfen, bei verletzter Stahleinlage unbedingt austauschen	☐	

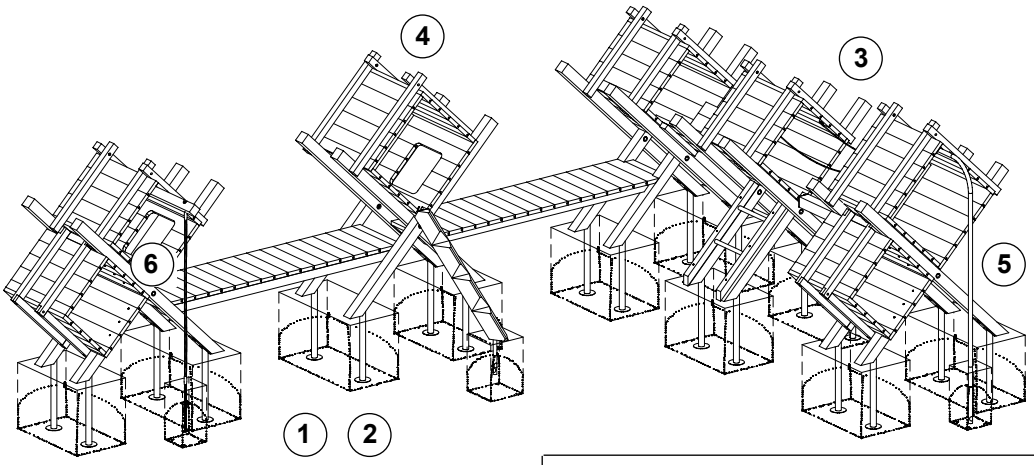

Reparatur nicht ausgeführt, Gerät kann noch benutzt werden	☐	
Reparatur nicht ausgeführt, Gerät ist gesperrt	☐	
alle Arbeiten ausgeführt, alles in Ordnung	☐	

Name des Ausführenden

..... **Datum** .....

COPYRIGHT © RICHTER SPIELGERÄTE GMBH

De-DINEN 08.03.2019

LudoCrea.ch GmbH — 6074 Giswil — +41 41 675 03 67 — info@ludocrea.ch