Diese Vorlage darf zur Wartung kopiert werden.

Hinweise zur Verschleißkontrolle

Spielplatz .....

Aufstellungsdatum .....

Gerätebedingte Kontrolle mind. 1 x pro Saison, bei beweglichen Teilen mind. 2 x.

Intervalle für Pflege- und Kontrollarbeiten gemäß EN 1176 richten sich unter anderem nach:

- dem Standort
- der Benutzung
- der Spielhäufigkeit
- mutwilligen Zerstörungen (Vandalismus)

Bitte beachten Sie auch die allgemeinen Hinweise zur Wartung von Spielplätzen!

Betonschacht für Tretpumpe
mit VA-Behälter
Best.-Nr. 5.18250

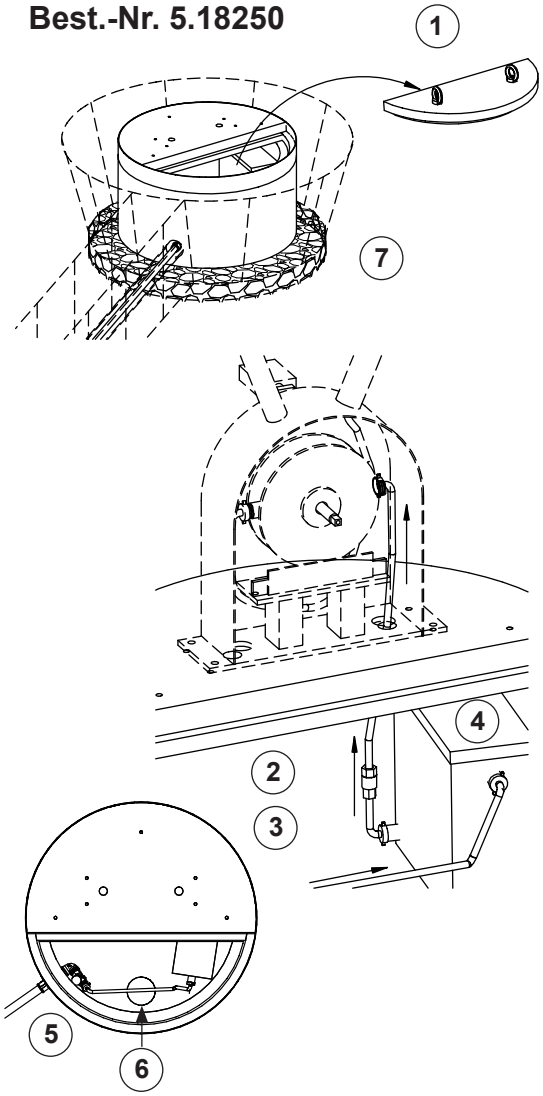

Das Gerät ist auf Funktion und Sicherheit zu prüfen, besonders an folgenden Kontrollpunkten:

	Kontrollnachweis	Platz für besondere Vermerke, z. B. für Reparaturen
Wartungsöffnung		
1. Beton-Revisionsdeckel mit Hilfe der mitgelieferten Augenschrauben M12 herausheben	☐	
Installation		
2. Wasserschläuche auf Verschleiß prüfen, ggf. austauschen	☐	
3. sämtliche Schlauch- und Rohrverbindungen auf Dichtheit prüfen, ggf. Dichtungen erneuern	☐	
4. Schwimmerventil im Wasserbehälter auf Dichtheit und Funktion prüfen, falls erforderlich Behälter reinigen	☐	
5. Wasserzulauf und Absperrhahn im Schacht auf ordnungsgemäßen Zustand prüfen	☐	
Betonschacht		
6. Bodenablauf im Schachtboden (Ø 100 mm) auf Funktion prüfen, dazu Wasser in die Bodenöffnung schütten	☐	
Standfestigkeit		
7. 1 x im Jahr Betonschacht auf korrekten Sitz prüfen	☐	
Reparatur nicht ausgeführt, Gerät kann noch benutzt werden	☐	
Reparatur nicht ausgeführt, Gerät ist gesperrt	☐	
alle Arbeiten ausgeführt, alles in Ordnung	☐	

Hinweis
Vor Beginn der Frostperiode Wasserleitung abstellen und Wasserbehälter entleeren.
Bei demontierter Tretpumpe gibt es die Möglichkeit die verbleibende Öffnung mit dem Winterdeckel der Tretpumpe zu verschließen.

Name des Ausführenden

..... **Datum** .....

De-DINEN 30.04.2014
COPYRIGHT © RICHTER SPIELGERÄTE GMBH
LudoCrea.ch GmbH — 6074 Giswil — +41 41 675 03 67 — info@ludocrea.ch