Hinweise zur Verschleißkontrolle

Spielplatz .....

Aufstellungsdatum .....

Gerätebedingte Kontrolle mind. 1 x pro Saison, bei beweglichen Teilen mind. 2 x.

Intervalle für Pflege- und Kontrollarbeiten gemäß DIN EN 1176 richten sich unter anderem nach:

- Standort
- Benutzung
- Spielhäufigkeit
- mutwilligen Zerstörungen (Vandalismus)

Bitte beachten Sie auch die allgemeinen Hinweise zur Wartung von Spielplätzen!

Ziehwehr
Best.-Nr. 5.20930 / 5.20933 / 5.20935

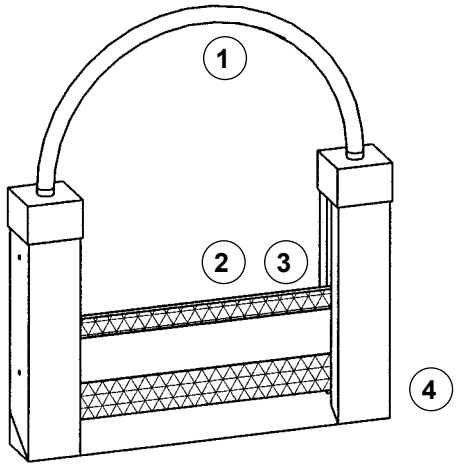

Das Gerät ist auf Funktion und Sicherheit zu prüfen, besonders an folgenden Kontrollpunkten:

	Kontrollnachweis	Platz für besondere Vermerke, z. B. für Reparaturen
Funktion		
1. Ziehwehr auf Leichtgängigkeit und Dichtheit prüfen, falls sich Sand o.ä. in den Führungsgehäusen festgesetzt hat, mit viel Wasser durchspülen - eine kleinere Menge wird auch bei gut schließendem Wehr fließen	☐	
2. Gummidichtungsplatte auf Verschleiß prüfen	☐	
3. Verbindungen auf Festigkeit prüfen	☐	
Standfestigkeit		
4. 1 x im Jahr Befestigung im Beton bzw. Mauerwerk auf festen Sitz prüfen	☐	
Reparatur nicht ausgeführt, Gerät kann noch benutzt werden	☐	
Reparatur nicht ausgeführt, Gerät ist gesperrt	☐	
Alle Arbeiten ausgeführt, alles in Ordnung	☐	

Name des Ausführenden

..... **Datum** .....

De-DINEN 24.07.2023

COPYRIGHT © RICHTER SPIELGERÄTE GMBH

LudoCrea.ch GmbH — 6074 Giswil — +41 41 675 03 67 — info@ludocrea.ch