Diese Vorlage darf zur Wartung kopiert werden.

Hinweise zur Verschleißkontrolle

Spielplatz .....

Aufstellungsdatum .....

Gerätebedingte Kontrolle mind. 1 x pro Saison, bei beweglichen Teilen mind. 2 x.

Intervalle für Pflege- und Kontrollarbeiten gemäß EN 1176/7 richten sich unter anderem nach:

- dem Standort
- der Benutzung
- der Spielhäufigkeit
- mutwilligen Zerstörungen (Vandalismus)

Bitte beachten Sie auch die allgemeinen Hinweise zur Wartung von Spielplätzen!

Kutter
Best.-Nr. 8.03100

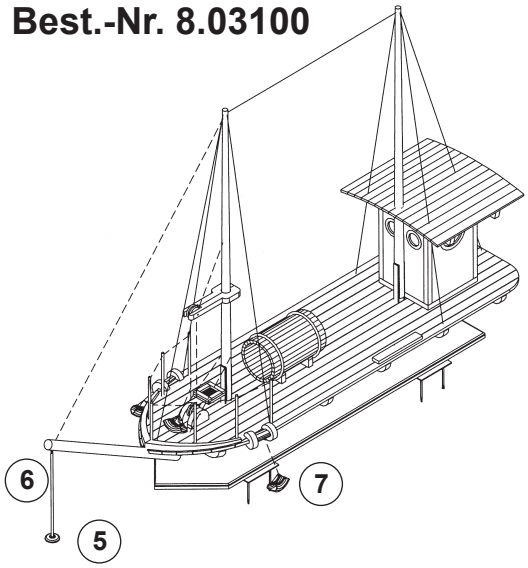

Das Gerät ist auf Funktion und Sicherheit zu prüfen, besonders an folgenden Kontrollpunkten:

	Kontrollnachweis	Platz für besondere Vermerke, z. B. für Reparaturen
Holz		
1. auf Fäulnisbefall prüfen, ggf. Splitter glätten und scharfe Kanten von Rissen abrunden	☐	
2. alle Verschraubungen auf festen Sitz prüfen, ggf. nachziehen	☐	
Metallteile und Beschläge		
3. durch Abnutzung entstandene scharfe Kanten stumpf feilen	☐	
4. Gelenke auf Leichtgängigkeit und Verschleiß prüfen, eventuell leicht nachfetten	☐	
Pendelsitz/Schlauchüberzug		
5. Pendelsitz bei freiliegenden Metallteilen austauschen	☐	
6. Schlauchfixierung prüfen, Schlauch ggf. bei Beschädigung austauschen	☐	
Sandaufzug		
7. Reifen bei Beschädigung austauschen	☐	
Lagerböcke/Standfestigkeit		
8. auf Verschleiß prüfen	☐	
Reparatur nicht ausgeführt, Gerät kann noch benutzt werden	☐	
Reparatur nicht ausgeführt, Gerät ist gesperrt	☐	
alle Arbeiten ausgeführt, alles in Ordnung	☐	

Name des Ausführenden

..... **Datum** .....

COPYRIGHT © RICHTER SPIELGERÄTE GMBH

De-DINEN 25.08.2014

LudoCrea.ch GmbH — 6074 Giswil — +41 41 675 03 67 — info@ludocrea.ch