Diese Vorlage darf zur Wartung kopiert werden.

Hinweise zur Verschleißkontrolle

Spielplatz .....

Aufstellungsdatum .....

Gerätebedingte Kontrolle mind. 1 x pro Saison, bei beweglichen Teilen mind. 2 x.

Intervalle für Pflege- und Kontrollarbeiten gemäß EN 1176 richten sich unter anderem nach:

- Standort
- Benutzung
- Spielhäufigkeit
- mutwilligen Zerstörungen (Vandalismus)

Bitte beachten Sie auch die allgemeinen Hinweise zur Wartung von Spielplätzen!

Wasserbaustelle
Best.-Nr. L5.09501

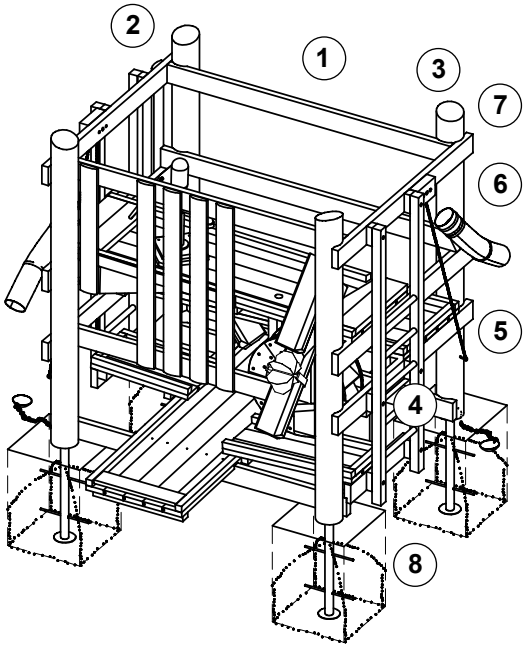

Das Gerät ist auf Funktion und Sicherheit zu prüfen, besonders an folgenden Kontrollpunkten:

	Kontrollnachweis
Holz	
1. auf Fäulnisbefall prüfen, ggf. Splitter glätten und scharfe Kanten von Rissen abrunden	☐
2. alle Verschraubungen auf festen Sitz prüfen, ggf. nachziehen	☐
3. Empfehlung: 1 x im Jahr obenliegende Hirnholzflächen mit Paraffin-Wachs (Best.-Nr. 0.90100 = 1 Liter) streichen	☐
4. Eschenholzsprossen bei den Aufgängen auf Verschleiß prüfen, Restdurchmesser muss mind. 30 mm sein	☐
Funktion	
5. alle Funktionsteile prüfen, ggf. Schrauben nachziehen	☐
Lager und Ketten	
6. auf Verschleiß prüfen	☐
7. Sandrad auf Leichtgängigkeit prüfen	☐
Standfestigkeit	
8. 1 x im Jahr Fundamente aufgraben und Stahlfüße auf Korrosion prüfen	☐
Bitte beachten Sie den separaten Wartungshinweis zur Pumpe 5.17510.	
Reparatur nicht ausgeführt, Gerät kann noch benutzt werden	☐
Reparatur nicht ausgeführt, Gerät ist gesperrt	☐
alle Arbeiten ausgeführt, alles in Ordnung	☐

Platz für besondere Vermerke, z. B. für Reparaturen

Name des Ausführenden

..... **Datum** .....

COPYRIGHT © RICHTER SPIELGERÄTE GMBH

De-DINEN 09.12.2021

LudoCrea.ch GmbH — 6074 Giswil — +41 41 675 03 67 — info@ludocrea.ch