Spielwert
Das senkrechte Prisma lenkt durchfallendes Licht sichtbar um die Ecke. Das erkennt man daran, dass man bei Durchsicht nicht sein Gegenüber sieht, sondern Personen oder Gegenstände, die an anderer Stelle stehen. Dabei wird das weiße Licht auch noch aufgespalten in die Regenbogenfarben, die nicht im gleichen Winkel um die Ecke gelenkt werden, so dass alle Personen oder Gegenstände einen farbigen Kranz um sich haben. Läuft man um die Prismensäule herum, verändern sich die Farben und es tauchen zusätzlich Grün und Purpur auf. Damit ergänzt die Prismensäule unsere Prismenfamilie, weil hier mehrere Personen gleichzeitig von verschiedenen Seiten das Phänomen und vielleicht auch sich gegenseitig beobachten können.

Empfohlen für
- Schulkinder
- Jugendliche
- Erwachsene
- Senioren
- Öffentliche Spielbereiche ohne Betreuung, wie Spielplätze, Parkanlagen o.ä.

Prismensäule

Vandalismus	anfällig in nicht beaufsichtigten Bereichen
Betreuung	nicht erforderlich
Erläuterungstafel	im Lieferumfang
Aufstellung	innen und außen
Sicherheitsprüfung nach DIN EN 1176	nicht erforderlich
Montage auf Betonfundament	möglich

10.31200

© Richter Spielgeräte GmbH 11/22

Entwurf W. Graubner

LudoCrea.ch GmbH — 6074 Giswil — +41 41 675 03 67 — info@ludocrea.ch

Best.-Nr. 10.31200
Prismensäule

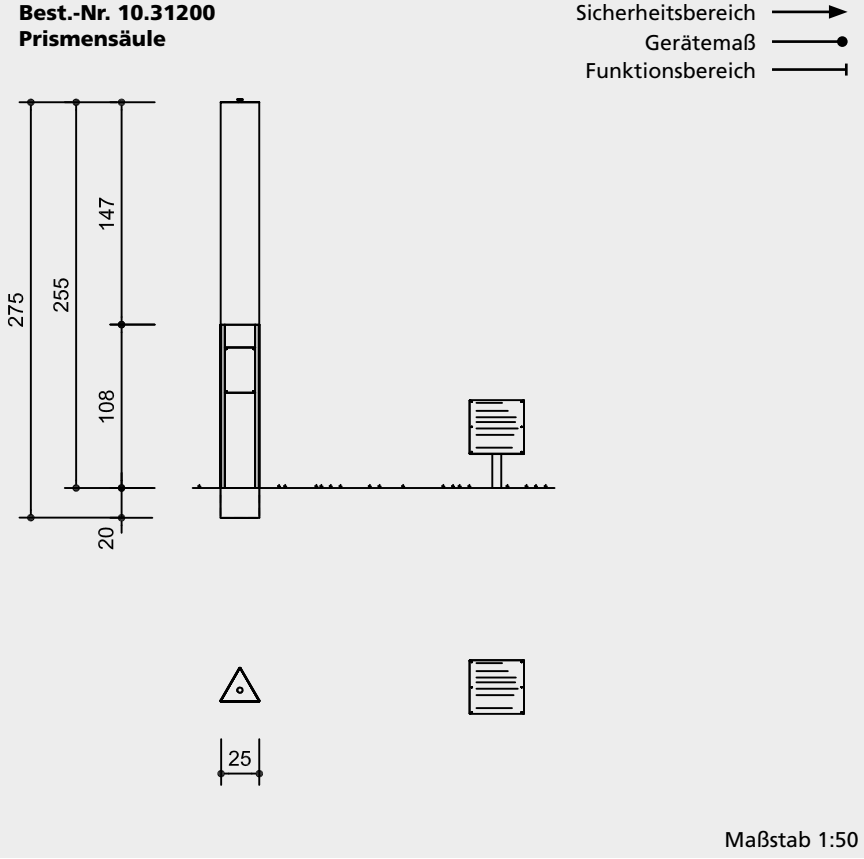

Maßstab 1:50

Technische Angaben

Gerät aus Edelstahl und großformatigem Acrylglas-Prisma

Bodenverankerung
Alle Teile zur Bodenverankerung sind aus feuerverzinktem Stahl bzw. Edelstahl

Weitere Erläuterungen zu den Qualitätsmerkmalen siehe Preisliste.

Spezielle algenfreie Glycolgemischfüllung, frostsicher bis ca. - 20 ° C

Standpfosten für Erläuterungstafel aus V2A

Abmessungen
(geringe Abweichungen möglich)

Höhe	2,55 m
Kante	0,25 m
Gewicht:	100 kg

Lieferumfang

1 Prismensäule
1 Erläuterungstafel
mit Standpfosten zum Aufdübeln und 4 Schwerlastanker

Marke
30 2005 500 000 Deutschland
40-0682207 Südkorea

Installationshinweise

Empfohlener Platzbedarf und Funktionsraum
Kreisdurchmesser 3,00 m

Fundamente
1 Stück 60 x 60 x 40 cm
Aushubtiefe 60 cm
Erläuterungstafel
1 Stück 40 x 40 x 40 cm
Aushubtiefe 60 cm

Achtung!
Für Baustellenmaße aktuelle Montageanleitung anfordern.
Technische Änderungen vorbehalten.

10.31200

LudoCrea.ch GmbH — 6074 Giswil — +41 41 675 03 67 — info@ludocrea.ch

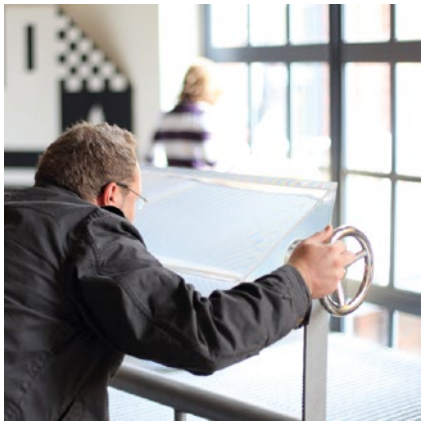

Spielwert
Wenn man bei Tageslicht durch das Prisma schaut, so erblickt man die schönsten Farben: Rot, Orange, Gelb, Grün, Hellblau, Dunkelblau und Violett. Kleinere dunkle Gegenstände in der Umgebung erscheinen ganz und gar farbig, Linien wirken gebogen, und an den Grenzlinien zwischen beleuchteten und beschatteten Flächen entstehen farbige Säume. Weil der Lichtdurchgang durch das Prisma nicht geradlinig ist, kann man durch Drehen des Prismas das Bild der dunklen Fläche über das der hellen Fläche legen. Das Helle des Lichts und das Dunkle der Finsternis erweisen sich dabei als Quelle aller Farberscheinungen. Durch das Motiv auf der mitgelieferten Erläuterungstafel wird die Suche nach dem optimalen Punkt vereinfacht.

Empfohlen für
- Schulkinder
- Jugendliche
- Erwachsene
- Senioren
- Öffentliche Spielbereiche ohne Betreuung, wie Spielplätze, Parkanlagen o.ä.

Barrierefrei
- Selbsttätiges Spiel

Foto © Valentin Luthiger

Wasserprisma

Vandalismus	anfällig in nicht beaufsichtigten Bereichen
Betreuung	nicht erforderlich
Erläuterungstafel	im Lieferumfang
Aufstellung	innen und außen
Sicherheitsprüfung nach DIN EN 1176	nicht erforderlich
Montage auf Betonfundament	möglich

© Richter Spielgeräte GmbH 11/22

Entwurf W. Graubner nach H. Kükelhaus

LudoCrea.ch GmbH — 6074 Giswil — +41 41 675 03 67 — info@ludocrea.ch

10.31000

Best.-Nr. 10.31000
Wasserprisma

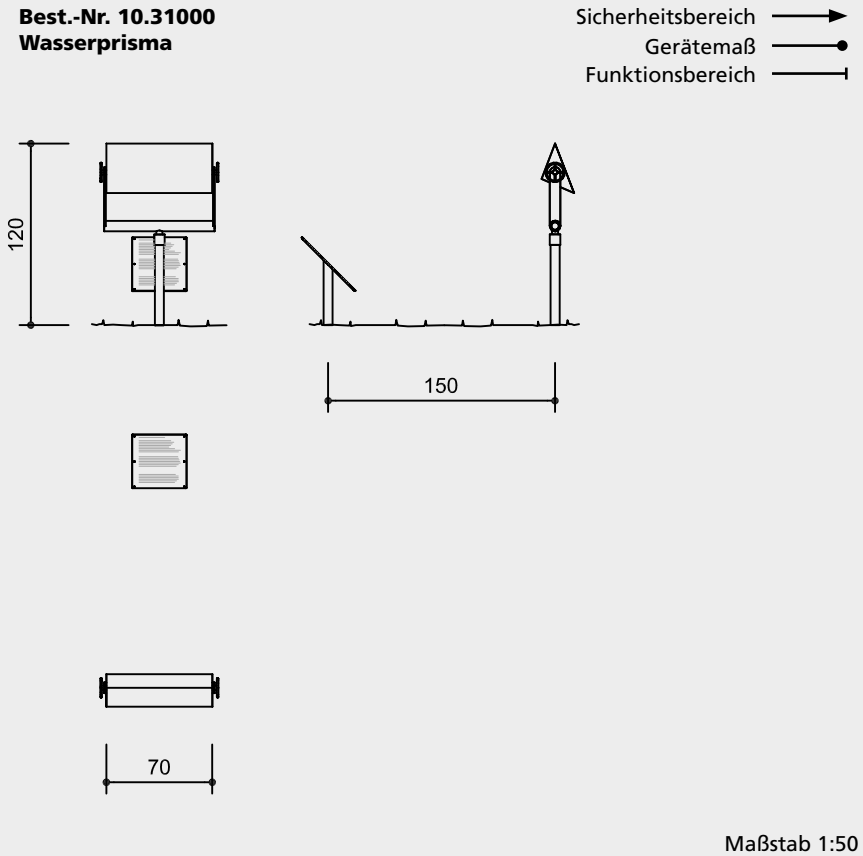

Technische Angaben

Gerät aus Edelstahl

Bodenverankerung
Alle Teile zur Bodenverankerung sind aus feuerverzinktem Stahl bzw. Edelstahl

Weitere Erläuterungen zu den Qualitätsmerkmalen siehe Preisliste.

Großformatiges Acrylglas-Prisma in einer Edelstahlhalterung dreh- und schwenkbar

Spezielle algenfreie Glycolgemisch-füllung, frostsicher bis ca. - 20 ° C

Standpfosten für Erläuterungstafel aus V2A

Abmessungen
(geringe Abweichungen möglich)

Höhe	1,20 m
Prisma	0,70 x 0,35 x 0,25 m
Gewicht	80 kg

Lieferumfang

1 Komplettes Gerät
1 Erläuterungstafel
mit Standpfosten zum Aufdübeln
und 4 Schwerlastanker

Marke
30 2005 500 000 Deutschland
40-0682207 Südkorea

Installationshinweise

Empfohlener Platzbedarf
mit Funktionsraum
Kreisdurchmesser 3,00 m

Fundamente
2 Stück 40 x 40 x 40 cm
Aushubtiefe 60 cm

Achtung!
Für Baustellenmaße aktuelle Montageanleitung anfordern.
Technische Änderungen vorbehalten.

10.31000

LudoCrea.ch GmbH — 6074 Giswil — +41 41 675 03 67 — info@ludocrea.ch

Glasprisma

Spielwert
Wenn man bei Tageslicht durch das Prisma schaut, so erblickt man die schönsten Farben: Rot, Orange, Gelb, Grün, Hellblau, Dunkelblau und Violett. Kleinere dunkle Gegenstände in der Umgebung erscheinen ganz und gar farbig, Linien gebogen und an den Grenzlinien zwischen beleuchteten und beschatteten Flächen entstehen farbige Säume. Weil der Lichtdurchgang durch das Prisma nicht geradlinig ist, kann man durch Drehen des Prismas das Bild der dunklen Fläche über das der hellen Fläche überlagern. Das Helle des Lichts und das Dunkle der Finsternis erweisen sich dabei als die Quelle aller Farberscheinungen.

Empfohlen für
- Schulkinder
- Jugendliche
- Betreute Spielbereiche, wie Schulen, Kinderhorte o.ä.
- Öffentliche Spielbereiche ohne Betreuung, wie Spielplätze, Parkanlagen o.ä.

Vandalismus	mäßig anfällig
Betreuung	nicht erforderlich
Erläuterungstafel	im Lieferumfang
Aufstellung	innen und außen
Sicherheitsprüfung nach DIN EN 1176	ist erfolgt
Montage auf Betonfundament	möglich

© Richter Spielgeräte GmbH 11/22

Entwurf W. Graubner

LudoCrea.ch GmbH — 6074 Giswil — +41 41 675 03 67 — info@ludocrea.ch

10.31100

Best.-Nr. 10.31100
Glasprisma

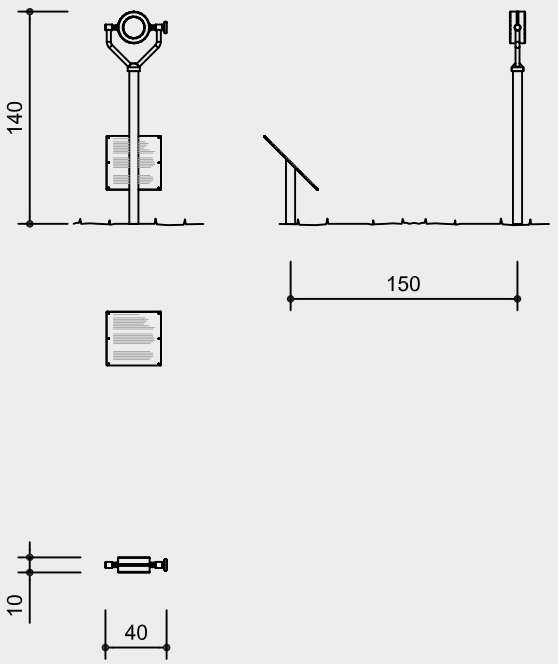

Maßstab 1:50

Technische Angaben

Gerät aus Edelstahl / Aluminium

Sinterbuchse
Für Hin- und Herbewegungen werden Sintermetallgleitlager verwendet, selbstschmierend, bei Bedarf leicht austauschbar

Bodenverankerung
Alle Teile zur Bodenverankerung sind aus feuerverzinktem Stahl bzw. Edelstahl

Weitere Erläuterungen zu den Qualitätsmerkmalen siehe Preisliste.

Massives geschliffenes Glas-Prisma, eingefasst zwischen zwei Sicherheitsglas-scheiben, in Edelstahlhalterung, allseitig dreh- und schwenkbar

Standpfosten für Erläuterungstafel aus V2A

Abmessungen
(geringe Abweichungen möglich)

Höhe	1,40 m
Prisma	
Kantenlänge	0,10 m
Gewicht	30 kg
mit Verpackungsmaterial	45 kg

Lieferumfang

1 Komplettes Gerät
1 Erläuterungstafel
mit Standpfosten zum Aufdübeln
und 4 Schwerlastanker

Marke
30 2005 500 000 Deutschland
40-0682207 Südkorea

Installationshinweise

Empfohlener Platzbedarf
mit Funktionsraum
Kreisdurchmesser 3,00 m

Fundamente
2 Stück 40 x 40 x 40 cm
Aushubtiefe 60 cm

Achtung!
Für Baustellenmaße aktuelle Montageanleitung anfordern.
Technische Änderungen vorbehalten.

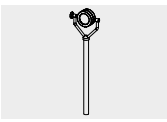

10.31100

LudoCrea.ch GmbH — 6074 Giswil — +41 41 675 03 67 — info@ludocrea.ch