Spielwert
Die Inspiration zu dieser besonderen Form des Wasserförderns stammt nicht vom Unterwasserschiff des Käpt'n Nemo, sondern vom spiralförmigen Innengehäuse der „nautilus pompilius", die zur Gattung der Kopffüßler gehört. Wird die große Scheibe gedreht, beginnt die darauf angebrachte Förderschnecke das Wasser aufzunehmen und über die zentrale Nabe nach hinten abzugeben. Die maximale Förderhöhe entspricht dem Radius des Rades. Die Nautilusschnecke eignet sich als attraktive Bereicherung für Wasserspielsysteme und erfordert ganzen körperlichen Einsatz.

Best. Nr. 5.42050 Nautilusschnecke mit Impulsrinne

Foto © Daniel Perales

Best. Nr. 5.42050 Nautilusschnecke mit Impulsrinne

Nautilusschnecke mit Impulsrinne und Schaufelrad
Nautilusschnecke

Wesentliche Merkmale
- Anspruchsvolles Design
- Variante einer Förderspirale auf kleinem Raum
- Spielimpuls: großes Rad
- Bewegungsaktivität: Kraft aufwenden, Ganzkörperanstrengung

Empfohlen für
- Schulkinder
- Jugendliche
- Öffentliche Spielbereiche ohne Betreuung, wie Spielplätze, Parkanlagen o.ä.
- Schwimmbäder ohne Betreuung, wie Freibäder, Erlebnisbäder o.ä.
- Wasserspielbereiche mit und ohne Betreuung
- Freizeitparks

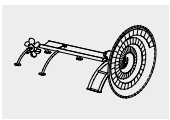

5.42050

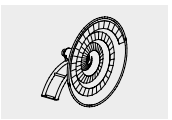

5.42060

© Richter Spielgeräte GmbH 11/22

Entwurf M. Rohrbach / J. O. Gaier

LudoCrea.ch GmbH — 6074 Giswil — +41 41 675 03 67 — info@ludocrea.ch

Best.-Nr. 5.42050
Nautilusschnecke
mit Impulsrinne und Schaufelrad

Sicherheitsbereich
Gerätemaß
Funktionsbereich

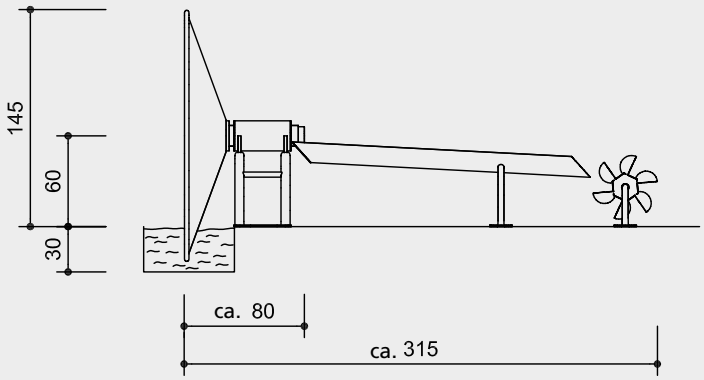

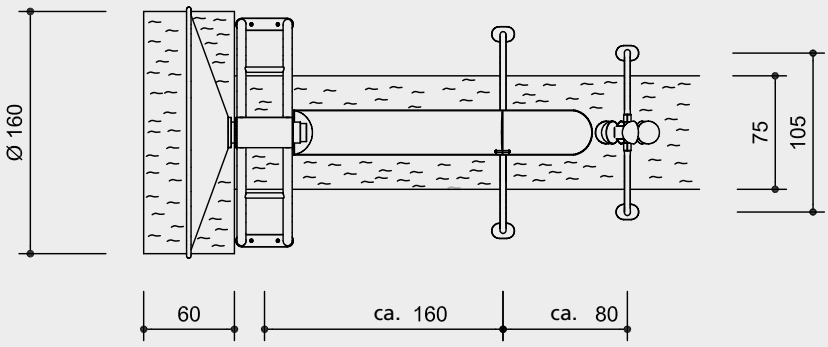

Maßstab 1:50

Sicherheitsprüfung nach DIN EN 1176

Lieferumfang

Best.-Nr. 5.42050
1 Nautilusschnecke
1 Standgestell
1 Impulsrinne
1 Kleines Schaufelrad,
Best.-Nr. 5.15910

Best.-Nr. 5.42060
1 Nautilusschnecke

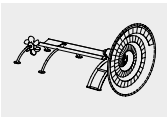

5.42050

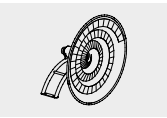

5.42060

Installationshinweise

Untergrund
keine Fallhöhe gemäß Norm

- Zur Funktion ist eine Wassertiefe von mindestens 30 cm notwendig. Um genügend Wasser zu fördern, sollte die Nautilusschnecke ca. 20 cm tief ins Wasser eintauchen.
- Wasserversorgung und Schöpf- und Auffangbecken müssen bauseits gelöst werden.

Fundamente
Abhängig von der Gesamtanlage

Achtung!
Für Baustellenmaße aktuelle Montageanleitung anfordern.
Technische Änderungen vorbehalten.
Für den Einsatz in aggressiven Umgebungen wie Salz- oder Chlorwasser sind die Geräte auch in V4A lieferbar.

Technische Angaben

Geräte aus aus V2A, glasperlengestrahlt

Bodenverankerung
Alle Teile zur Bodenverankerung sind aus feuerverzinktem Stahl bzw. Edelstahl

Wälzlager
Hochwertige Wälzlager aus Chromstahl bzw. Edelstahl für rotierende Elemente, wartungsarm, leicht tauschbar, abgedichtet

Weitere Erläuterungen zu den Qualitätsmerkmalen siehe Preisliste.

Best.-Nr. 5.42050
Nautilusschnecke
mit Impulsrinne und Schaufelrad
Impulsrinne aus V2A-Blech, Stärke 2 mm, mit grifffreundlichem Rand

Stauklappe aus Gummi

Best.-Nr. 5.15910
Kleines Schaufelrad
Blechstärke 3 mm
Halbkugelboden Ø 150 mm

Abmessungen
(geringe Abweichungen möglich)

Best.-Nr. 5.42050
Nautilusschnecke
mit Impulsrinne und Schaufelrad

Höhe	1,45 m
Länge	3,15 m
Durchmesser	1,60 m
Gewicht	175 kg

Best.-Nr. 5.42060
Nautilusschnecke

Höhe	1,45 m
Länge	0,80 m
Durchmesser	1,60 m
Gewicht	110 kg

LudoCrea.ch GmbH — 6074 Giswil — +41 41 675 03 67 — info@ludocrea.ch