*Foto © Daniel Perales*

**Hüpfblume**

**Spielwert**
Die Hüpfblume ist ein Bewegungsangebot, das vor allem in der Gruppe Spaß macht. Im gleichen Rhythmus oder gar im Gegentakt zu hüpfen und zu springen, erzeugt gute Laune. Die Hüpfblume hat ein festes Zentrum, an dem die beweglichen Blütenblätter mit einem Scharnier befestigt sind und auf einer Feder auf und nieder schwingen.

**Wesentliche Merkmale**
- Alleinstellung
- Exklusives Design
- Massive Holzflächen mit natürlicher Struktur schaffen Trittsicherheit
- Spielimpuls: Blütenblätter, Federn
- Bewegungsaktivität: hüpfen, springen, federn, abspringen

**Empfohlen für**
- Kindergartenkinder
- Schulkinder
- Öffentliche Spielbereiche ohne Betreuung, wie Spielplätze, Parkanlagen o.ä

© Richter Spielgeräte GmbH 06/22

Entwurf S. Kisling / J. Weber

LudoCrea.ch GmbH — 6074 Giswil — +41 41 675 03 67 — info@ludocrea.ch

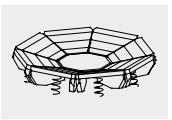

**6.06500**

**Best.-Nr. 6.06500**
**Hüpfblume**

Sicherheitsbereich
Gerätemaß
Funktionsbereich

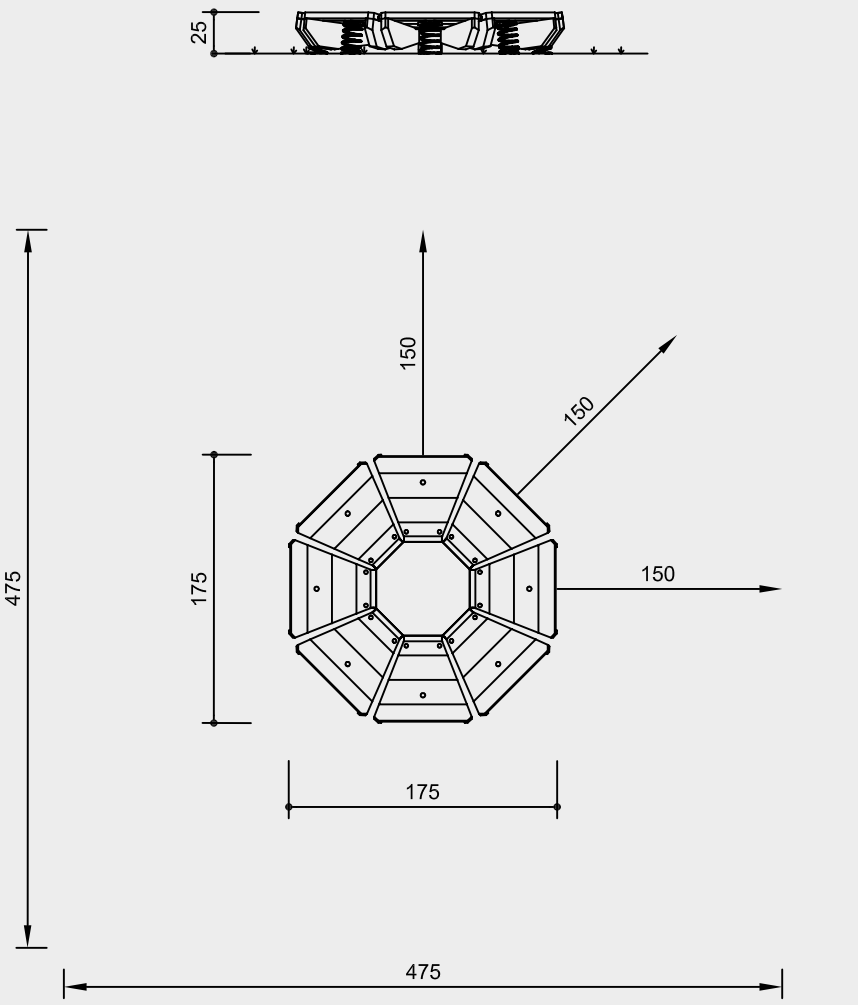


Maßstab 1:50

**Sicherheitsprüfung nach DIN EN 1176**

## Lieferumfang

1 Gerät mit 8 auf Federn gelagerten Segmenten
1 Fundamentrahmen

## Installationshinweise

Untergrund
entsprechend einer Fallhöhe ≤ 0,60 m
(ausführliche Erläuterung siehe Preisliste)

Fundamente
Fundamentrahmen für 8 Fundamente
je 30 x 30 x 40 cm
Aushubtiefe 50 cm

**Achtung!**
**Für Baustellenmaße aktuelle Montageanleitung anfordern.**
Technische Änderungen vorbehalten.

## Technische Angaben

Gerät aus nicht imprägnierter Gebirgslärche

**Herzgetrennt**
Schnitthölzer herzgetrennt, dadurch Verminderung von Rissanfälligkeit und unerwünschter Formänderung

**Nut und Feder**
Nut- und Federbohlen aus 4 cm Massivholz, hoch belastbar, kein Durchrieseln von Staub / Sand, Schutz vor direkter Regeneinwirkung

**Sinterbuchse**
Für Hin- und Herbewegungen werden Sintermetallgleitlager verwendet, selbstschmierend, bei Bedarf leicht austauschbar

**Bodenverankerung**
Alle Teile zur Bodenverankerung sind aus feuerverzinktem Stahl bzw. Edelstahl

**Weitere Erläuterungen zu den Qualitätsmerkmalen siehe Preisliste.**

Federn pulverbeschichtet, Standardfarbe rot

Mittelplatte aus Riffelblech, feuerverzinkt

Untergestell feuerverzinkt

**Abmessungen**
(geringe Abweichungen möglich)

| | |
|---|---|
| Höhe | 0,25 m |
| Durchmesser | 1,75 m |
| Gewicht | 260 kg |

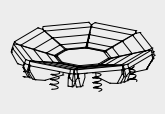

**6.06500**

LudoCrea.ch GmbH — 6074 Giswil — +41 41 675 03 67 — info@ludocrea.ch