Hinweise zur Verschleißkontrolle

Spielplatz .....

Aufstellungsdatum .....

Gerätebedingte Kontrolle mind. 1 x pro Saison, bei beweglichen Teilen mind. 2 x.

Intervalle für Pflege- und Kontrollarbeiten gemäß EN 1176 richten sich unter anderem nach:

- Standort
- Benutzung
- Spielhäufigkeit
- mutwilligen Zerstörungen (Vandalismus)

Bitte beachten Sie auch die allgemeinen Hinweise zur Wartung von Spielplätzen!

Metallklang
Best.-Nr. 10.52200

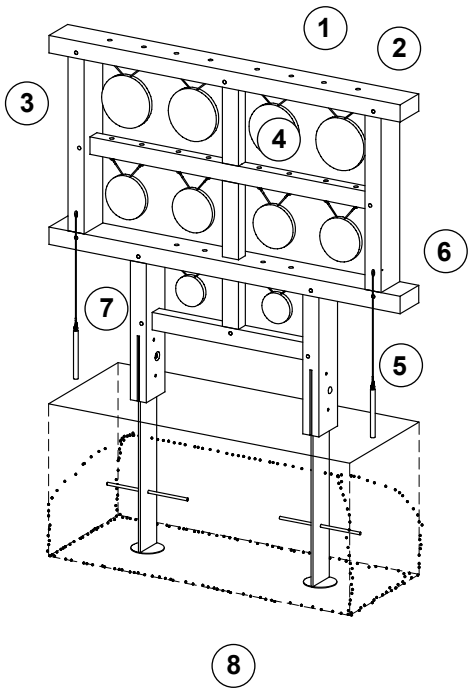

Ersatzteile siehe Rückseite

Das Gerät ist auf Funktion und Sicherheit zu prüfen, besonders an folgenden Kontrollpunkten:	Kontrollnachweis	Platz für besondere Vermerke, z. B. für Reparaturen
Holz		
1. auf Fäulnisbefall prüfen, ggf. Splitter glätten und scharfe Kanten von Rissen abrunden	☐	
2. alle Verschraubungen auf festen Sitz prüfen, ggf. nachziehen	☐	
3. Empfehlung: 1 x im Jahr mit Holzschutzwachs (www.complex-farben.eu) behandeln	☐	
Metallscheiben		
4. falls eine Scheibe fehlt (mutwillig abgezwickt) Ersatzscheibe anbringen	☐	
Schlägel		
5. auf Verschleiß prüfen, ggf. austauschen	☐	
6. Befestigung auf festen Sitz prüfen	☐	
7. Aufhängungsseil ggf. entwirren, falls der Schlägel fehlt (mutwillig abgezwickt) Ersatzschlägel anbringen	☐	
Standfestigkeit		
8. 1 x im Jahr Fundamente aufgraben und Bodenbefestigung auf festen Sitz bzw. auf Korrosion prüfen	☐	
Reparatur nicht ausgeführt, Gerät kann noch benutzt werden	☐	
Reparatur nicht ausgeführt, Gerät ist gesperrt	☐	
alle Arbeiten ausgeführt, alles in Ordnung	☐	

Name des Ausführenden

..... Datum .....

De-DINEN 26.01.2022
COPYRIGHT © RICHTER SPIELGERÄTE GMBH
LudoCrea.ch GmbH — 6074 Giswil — +41 41 675 03 67 — info@ludocrea.ch

Ersatzteile
Metallklang
Best.-Nr. 10.52200

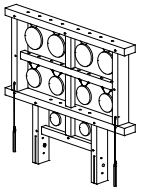

Bitte beachten Sie, dass das Sicherheitsvolumen des Gerätes nicht verletzt werden darf. Deshalb ist es bei Reparaturen hilfreich, **nur Original-Ersatzteile** einzubauen.

Best.-Nr.	Ersatzteil
10.99908	**Schlägel komplett**

LudoCrea.ch GmbH — 6074 Giswil — +41 41 675 03 67 — info@ludocrea.ch