Hinweise zur Verschleißkontrolle

Spielplatz .....

Aufstellungsdatum .....

Gerätebedingte Kontrolle mind. 1 x pro Saison, bei beweglichen Teilen mind. 2 x.

Intervalle für Pflege- und Kontrollarbeiten gemäß EN 1176 richten sich unter anderem nach:

- Standort
- Benutzung
- Spielhäufigkeit
- mutwilligen Zerstörungen (Vandalismus)

Bitte beachten Sie auch die allgemeinen Hinweise zur Wartung von Spielplätzen!

Viereckturm mit Dach
Best.-Nr. L3.20510

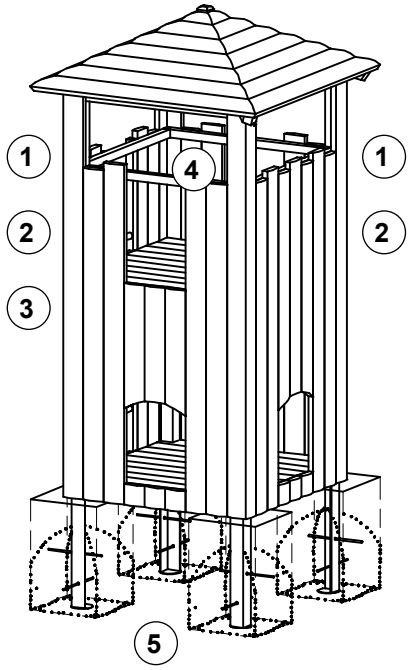

Das Gerät ist auf Funktion und Sicherheit zu prüfen, besonders an folgenden Kontrollpunkten:

Kontrollnachweis

Holz

1. auf Fäulnisbefall prüfen, ggf. Splitter glätten und scharfe Kanten von Rissen abrunden ☐
2. alle Verschraubungen auf festen Sitz prüfen, ggf. nachziehen ☐
3. Eschenholzsprossen beim Aufstieg auf Verschleiß prüfen, Restdurchmesser muss min. 30 mm sein ☐
4. Empfehlung: 1 x im Jahr obenliegende Hirnholzfläche/n mit Paraffin-Wachs (Best.-Nr. 0.90100 = 1 Liter) streichen ☐

Standfestigkeit

5. 1 x im Jahr Fundament/e aufgraben und auf Fäulnis bzw. bei Stahlfüßen auf Korrosion prüfen ☐

Platz für besondere Vermerke, z. B. für Reparaturen

Reparatur nicht ausgeführt, Gerät kann noch benutzt werden	☐
Reparatur nicht ausgeführt, Gerät ist gesperrt	☐
Alle Arbeiten ausgeführt, alles in Ordnung	☐

Ersatzteile siehe Rückseite

Name des Ausführenden

..... **Datum** .....

De-DINEN 02.12.2022

COPYRIGHT © RICHTER SPIELGERÄTE GMBH

LudoCrea.ch GmbH — 6074 Giswil — +41 41 675 03 67 — info@ludocrea.ch

Ersatzteile
Viereckturm mit Dach
Best.-Nr. L3.20510

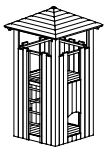

Bitte beachten Sie, dass das Sicherheitsvolumen des Gerätes nicht verletzt werden darf.
Deshalb ist es bei Reparaturen hilfreich,
nur Original-Ersatzteile einzubauen.

Best.-Nr.	Ersatzteil
0.92630	**Aufgang**
0.98310	**Sprosse einzeln** 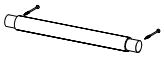
0.30053	**Turmschwarte Länge 2,80 m aus Fichte imprägniert** 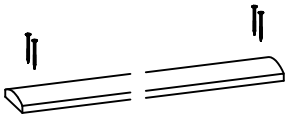
0.30063	**Turmschwarte Länge 2,80 m aus Lärche** **Bitte Länge und Breite angeben!**

LudoCrea.ch GmbH — 6074 Giswil — +41 41 675 03 67 — info@ludocrea.ch