Diese Vorlage darf zur Wartung kopiert werden.

Hinweise zur Verschleißkontrolle

Spielplatz .....

Aufstellungsdatum .....

Gerätebedingte Kontrolle mind. 1 x pro Saison, bei beweglichen Teilen mind. 2 x.

Intervalle für Pflege- und Kontrollarbeiten gemäß EN 1176 richten sich unter anderem nach:

- Standort
- Benutzung
- Spielhäufigkeit
- mutwilligen Zerstörungen (Vandalismus)

Bitte beachten Sie auch die allgemeinen Hinweise zur Wartung von Spielplätzen!

Mühlrad aus Holz
Best.-Nr. 5.15813

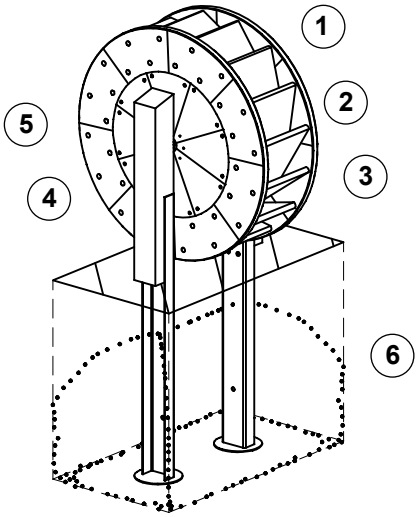

Das Gerät ist auf Funktion und Sicherheit zu prüfen, besonders an folgenden Kontrollpunkten:

	Kontrollnachweis	Platz für besondere Vermerke, z. B. für Reparaturen
Holz		
1. auf Fäulnisbefall prüfen (regelmäßiges Säubern verhindert übermäßiges Verrotten), ggf. Splitter glätten und scharfe Kanten von Rissen abrunden.	☐	
2. alle Verschraubungen auf festen Sitz prüfen, ggf. nachziehen	☐	
3. übermäßiges Verziehen oder Aufquellen durch Abschleifen korrigieren	☐	
Funktion		
4. Mühlrad auf Leichtgängigkeit prüfen	☐	
5. Kugellager auf Verschleiß prüfen, ggf. austauschen (Beschreibung siehe Seite 2)	☐	
Standfestigkeit		
6. 1 x im Jahr Fundament aufgraben und auf Korrosion prüfen	☐	
Reparatur nicht ausgeführt, Gerät kann noch benutzt werden	☐	
Reparatur nicht ausgeführt, Gerät ist gesperrt	☐	
alle Arbeiten ausgeführt, alles in Ordnung	☐	

Name des Ausführenden

..... **Datum** .....

De-DINEN 27.06.2023
COPYRIGHT © RICHTER SPIELGERÄTE GMBH
LudoCrea.ch GmbH — 6074 Giswil — +41 41 675 03 67 — info@ludocrea.ch

Diese Vorlage darf zur Wartung kopiert werden.

Ersatzteile

Mühlrad
Best.-Nr. 5.15810

Bitte beachten Sie, dass das Sicherheitsvolumen des Gerätes nicht verletzt werden darf. Deshalb ist es bei Reparaturen hilfreich, **nur Original-Ersatzteile** einzubauen.

Best.-Nr.	Ersatzteil
0.92283	**Kugellager (1Stück) inkl. Blende und Schrauben**

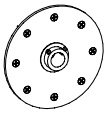

Austausch der Kugellager

1. Geräteachse durch Lösen der Schrauben ausbauen

2. Mühlrad aus dem Gestell heraus nehmen

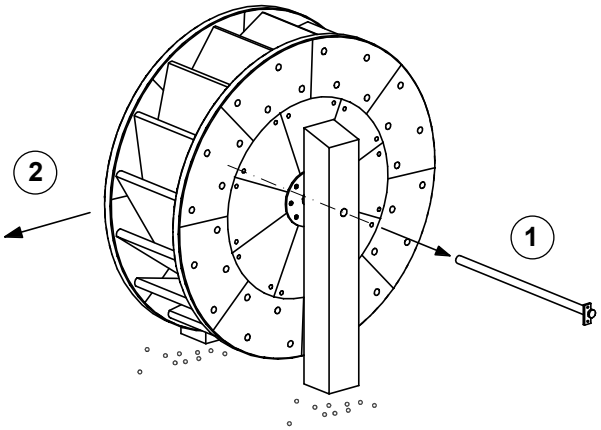

3. Schrauben der Metallblende lösen und Blende einschließlich Kugellager abnehmen

4. neue Blende mit integriertem Kugellager am Gerät anschrauben

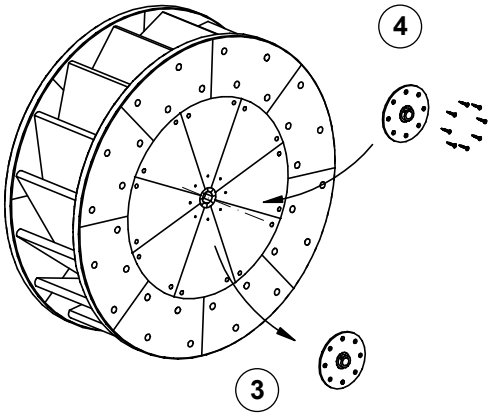

5. Mühlrad zwischen die Pfosten setzen und Achse einbauen; Gerät auf Leichtgängigkeit und einwandfreie Funktion prüfen

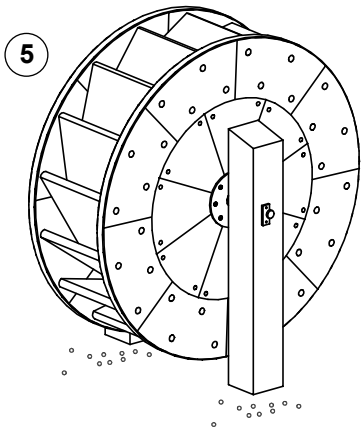

COPYRIGHT © RICHTER SPIELGERÄTE GMBH

LudoCrea.ch GmbH — 6074 Giswil — +41 41 675 03 67 — info@ludocrea.ch