Diese Vorlage darf zur Wartung kopiert werden.

Hinweise zur Verschleißkontrolle

Spielplatz .....

Aufstellungsdatum .....

Gerätebedingte Kontrolle mind. 1 x pro Saison, bei beweglichen Teilen mind. 2 x.

Intervalle für Pflege- und Kontrollarbeiten gemäß EN 1176/7 richten sich unter anderem nach:

- dem Standort
- der Benutzung
- der Spielhäufigkeit
- mutwilligen Zerstörungen (Vandalismus)

Bitte beachten Sie auch die allgemeinen Hinweise zur Wartung von Spielplätzen!

Liegendes Schaufelrad
Best.-Nr. 5.28020

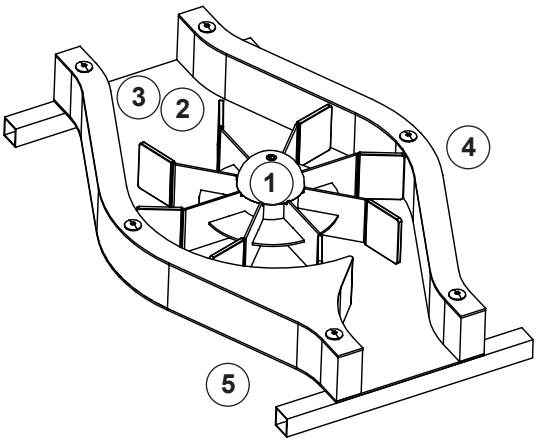

Das Gerät ist auf Funktion und Sicherheit zu prüfen, besonders an folgenden Kontrollpunkten:

	Kontrollnachweis	Platz für besondere Vermerke, z. B. für Reparaturen
Schaufelrad		
1. festen Sitz auf der Achse überprüfen, ggf. Feststellschrauben in Drehachse festziehen	☐	
2. Leichtgängigkeit der Drehbewegung überprüfen	☐	
3. Gummikappen am Schaufelrad auf Vollständigkeit und Funktion prüfen (durch die beweglichen Gummikappen soll die Quetschgefahr für Finger vermieden werden), eingeklemmte Kleinteile ggf. entfernen (grober Sand o. ä.)	☐	
Gehäuse		
4. Abdeckblech und Seitenteile auf festen Sitz prüfen	☐	
Bodenverankerung		
5. auf festen Sitz prüfen	☐	
Hinweis Zum Schutz und zur Erhöhung der Langlebigkeit empfehlen wir das Schaufelrad im Winter zu demontieren. Dazu Turbinenkuppel lösen, eine Inbusschraube M12 mit Kontermutter in die Lagerwelle einschrauben und kontern. Mit Hilfe der Inbusschraube die Welle mit Schaufelrad demontieren. Gewindebolzen im Bodenblech mit einer Mutter schützen.		
Reparatur nicht ausgeführt, Gerät kann noch benutzt werden	☐	
Reparatur nicht ausgeführt, Gerät ist gesperrt	☐	
alle Arbeiten ausgeführt, alles in Ordnung	☐	

Name des Ausführenden

..... **Datum** .....

De-DINEN 23.01.2014

COPYRIGHT © RICHTER SPIELGERÄTE GMBH

LudoCrea.ch GmbH — 6074 Giswil — +41 41 675 03 67 — info@ludocrea.ch