Diese Vorlage darf zur Wartung kopiert werden.

Hinweise zur Verschleißkontrolle

Spielplatz .....

Aufstellungsdatum .....

Gerätebedingte Kontrolle mind. 1 x pro Saison, bei beweglichen Teilen mind. 2 x.

Intervalle für Pflege- und Kontrollarbeiten gemäß EN 1176 richten sich unter anderem nach:

- Standort
- Benutzung
- Spielhäufigkeit
- mutwilligen Zerstörungen (Vandalismus)

Bitte beachten Sie auch die allgemeinen Hinweise zur Wartung von Spielplätzen!

Großes Rollstuhlfahrerkarussell Best.-Nr. 6.29000

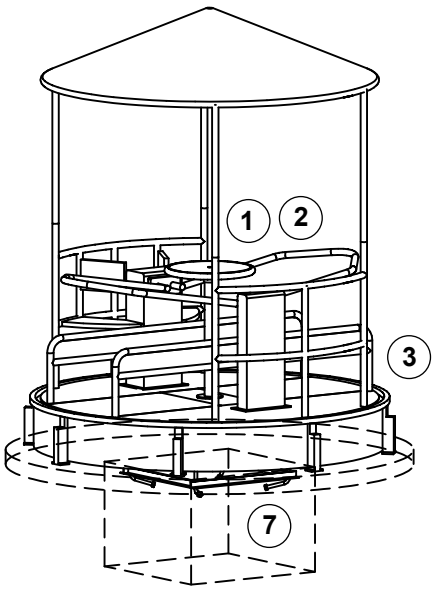

Detail

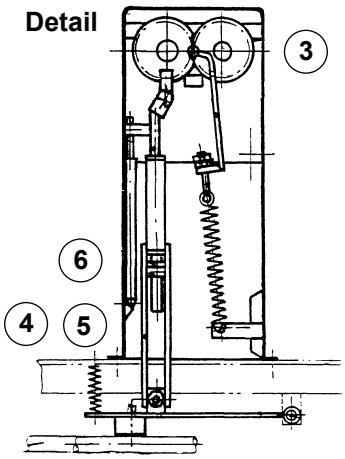

Das Gerät ist auf Funktion und Sicherheit zu prüfen, besonders an folgenden Kontrollpunkten:

	Kontrollnachweis	Platz für besondere Vermerke, z. B. für Reparaturen
Lagerung (Achse)		
1. Drehbewegung auf Leichtgängigkeit prüfen (der Greifteller muss sich mit einer Hand bewegen lassen)	☐	
2. 1 x im Jahr abschmieren (der Schmiernippel befindet sich unten am Boden im breiten Kasten)	☐	
3. oberen Deckel am breiten Kasten abnehmen und Zahnräder schmieren (s. Detail)	☐	
Bremsvorrichtung		
4. Bremsring auf Verschmutzung prüfen, ggf. Gummi ausbauen und reinigen, dazu unteres Blech am breiten Kasten abbauen und das schmale Bodenblech zwischen Kasten und Geländer entfernen, der Bügel muss auf Freistellung sein	☐	
5. Bremseinstellung prüfen, Bremse muss ab 8 cm greifen	☐	
6. Bremse kann wie folgt eingebremst werden: Bügel nach oben stellen, Stellring verschieben und einstellen	☐	
Standfestigkeit		
7. 1 x im Jahr Befestigung des Karussels mit dem Fundamentrahmen prüfen, ggf. Schrauben nachziehen	☐	
Reparatur nicht ausgeführt, Gerät kann noch benutzt werden	☐	
Reparatur nicht ausgeführt, Gerät ist gesperrt	☐	
alle Arbeiten ausgeführt, alles in Ordnung	☐	

Name des Ausführenden

..... **Datum** .....

De-DINEN 25.02.2021

COPYRIGHT © RICHTER SPIELGERÄTE GMBH

LudoCrea.ch GmbH — 6074 Giswil — +41 41 675 03 67 — info@ludocrea.ch