Hinweise zur Verschleißkontrolle

Spielplatz .....

Aufstellungsdatum .....

Gerätebedingte Kontrolle mind. 1 x pro Saison, bei beweglichen Teilen mind. 2 x.

Intervalle für Pflege- und Kontrollarbeiten gemäß EN 1176 richten sich unter anderem nach:

- Standort
- Benutzung
- Spielhäufigkeit
- mutwilligen Zerstörungen (Vandalismus)

Bitte beachten Sie auch die allgemeinen Hinweise zur Wartung von Spielplätzen!

Überhohe Zweifachschaukel spezial
Best.-Nr. 7.14020, K7.14020

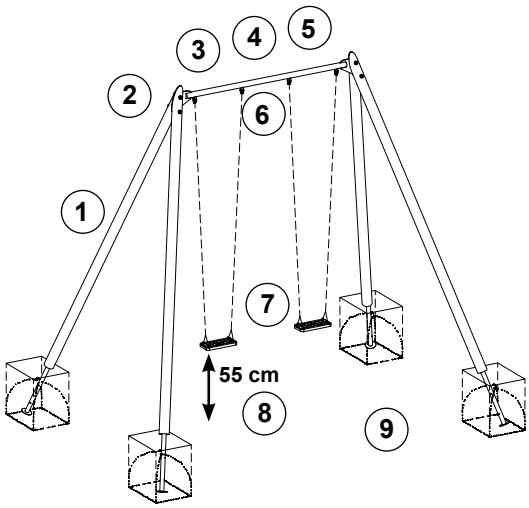

Ersatzteile siehe Rückseite

Das Gerät ist auf Funktion und Sicherheit zu prüfen, besonders an folgenden Kontrollpunkten:

	Kontrollnachweis	Platz für besondere Vermerke, z. B. für Reparaturen
Holz		
1. auf Fäulnisbefall prüfen, ggf. Splitter glätten und scharfe Kanten von Rissen abrunden	☐	
2. alle Holzverbindungen auf festen Sitz prüfen, ggf. nachziehen. Eventuell überstehende Gewinde kürzen und mit Zinkspray nachverzinken.	☐	
Schaukelgehänge		
3. Gelenke auf Leichtgängigkeit prüfen	☐	
4. Drehwirbel auf Leichtgängigkeit prüfen, ggf. leicht nachfetten	☐	
5. Schweißnähte am Querbaum aus Stahl auf Risse prüfen	☐	
6. Ketten und Verbindungen zur Kette prüfen, 1. Kettenglied muss fest eingeklemmt sein; Abrieb zum nächsten beweglichen Kettenglied prüfen	☐	
Schaukelsitze		
7. bei freiliegenden Metallteilen austauschen	☐	
8. Bodenfreiheit von 55 cm unter den Schaukelsitzen prüfen	☐	
Standfestigkeit		
9. 1 x im Jahr Fundamente aufgraben und auf Fäulnis bzw. bei Stahlfüßen auf Korrosion prüfen	☐	
Reparatur nicht ausgeführt, Gerät kann noch benutzt werden	☐	
Reparatur nicht ausgeführt, Gerät ist gesperrt	☐	
alle Arbeiten ausgeführt, alles in Ordnung	☐	

Name des Ausführenden

..... **Datum** .....

De-DINEN 15.02.2022
COPYRIGHT © RICHTER SPIELGERÄTE GMBH
LudoCrea.ch GmbH — 6074 Giswil — +41 41 675 03 67 — info@ludocrea.ch

Ersatzteile
Überhohe Zweifachschaukel spezial
Best.-Nr. 7.14020, K7.14020

Bitte beachten Sie, dass das Sicherheitsvolumen des Gerätes nicht verletzt werden darf. Deshalb ist es bei Reparaturen hilfreich, **nur Original-Ersatzteile** einzubauen.

Best.-Nr.	Ersatzteil
0.93050	**Gummi-Schaukelsitz für Erwachsene**

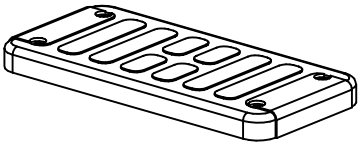

0.93060	**Gummi-Schaukelsitz mit Ketten für Erwachsene**

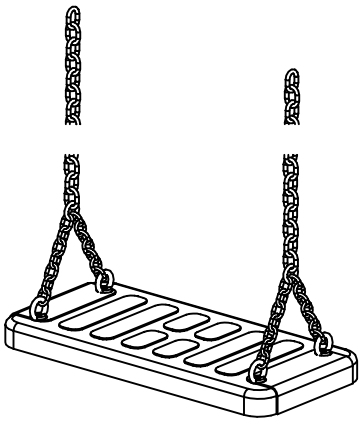

0.87100	**Ketten (Paar) 6 mm Länge 3,80 m**

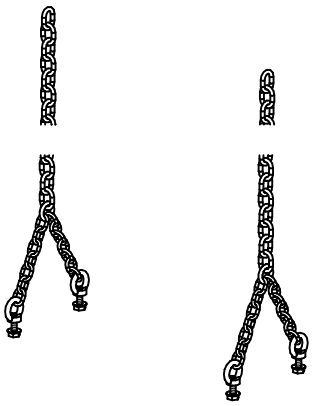

LudoCrea.ch GmbH — 6074 Giswil — +41 41 675 03 67 — info@ludocrea.ch