Diese Vorlage darf zur Wartung kopiert werden.

Hinweise zur Verschleißkontrolle

Spielplatz .....

Aufstellungsdatum .....

Gerätebedingte Kontrolle mind. 1 x pro Saison, bei beweglichen Teilen mind. 2 x.

Intervalle für Pflege- und Kontrollarbeiten gemäß EN 1176 richten sich unter anderem nach:

- dem Standort
- der Benutzung
- der Spielhäufigkeit
- mutwilligen Zerstörungen (Vandalismus)

Bitte beachten Sie auch die allgemeinen Hinweise zur Wartung von Spielplätzen!

Strömungstisch
Best.-Nr. 5.41020/5.41030

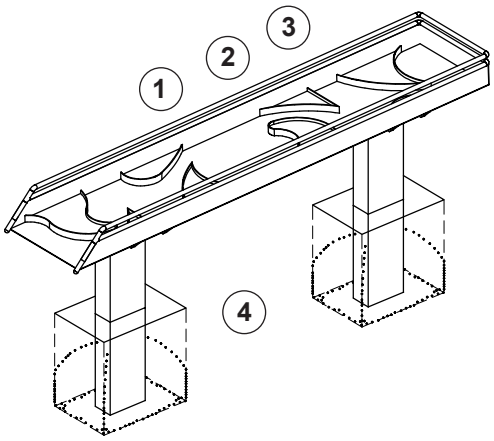

Das Gerät ist auf Funktion und Sicherheit zu prüfen, besonders an folgenden Kontrollpunkten:

	Kontrollnachweis	Platz für besondere Vermerke, z. B. für Reparaturen
Strömungshindernisse		
1. Gummi auf festen Sitz bzw. Beschädigung prüfen, ggf. Hindernisse austauschen	☐	
2. Befestigung der Ketten auf festen Sitz prüfen	☐	
3. auf Leichtgängigkeit prüfen, sie müssen auf der Reling verschiebbar sein	☐	
Standfestigkeit		
4. 1 x im Jahr Fundamente aufgraben und Standfestigkeit prüfen bzw. bei aufgedübeltem Gerät die Verschraubungen auf festen Sitz prüfen, ggf. nachziehen	☐	
Reparatur nicht ausgeführt, Gerät kann noch benutzt werden	☐	
Reparatur nicht ausgeführt, Gerät ist gesperrt	☐	
alle Arbeiten ausgeführt, alles in Ordnung	☐	

Name des Ausführenden

..... **Datum** .....

De-DINEN 24.04.2014

COPYRIGHT © RICHTER SPIELGERÄTE GMBH

LudoCrea.ch GmbH — 6074 Giswil — +41 41 675 03 67 — info@ludocrea.ch